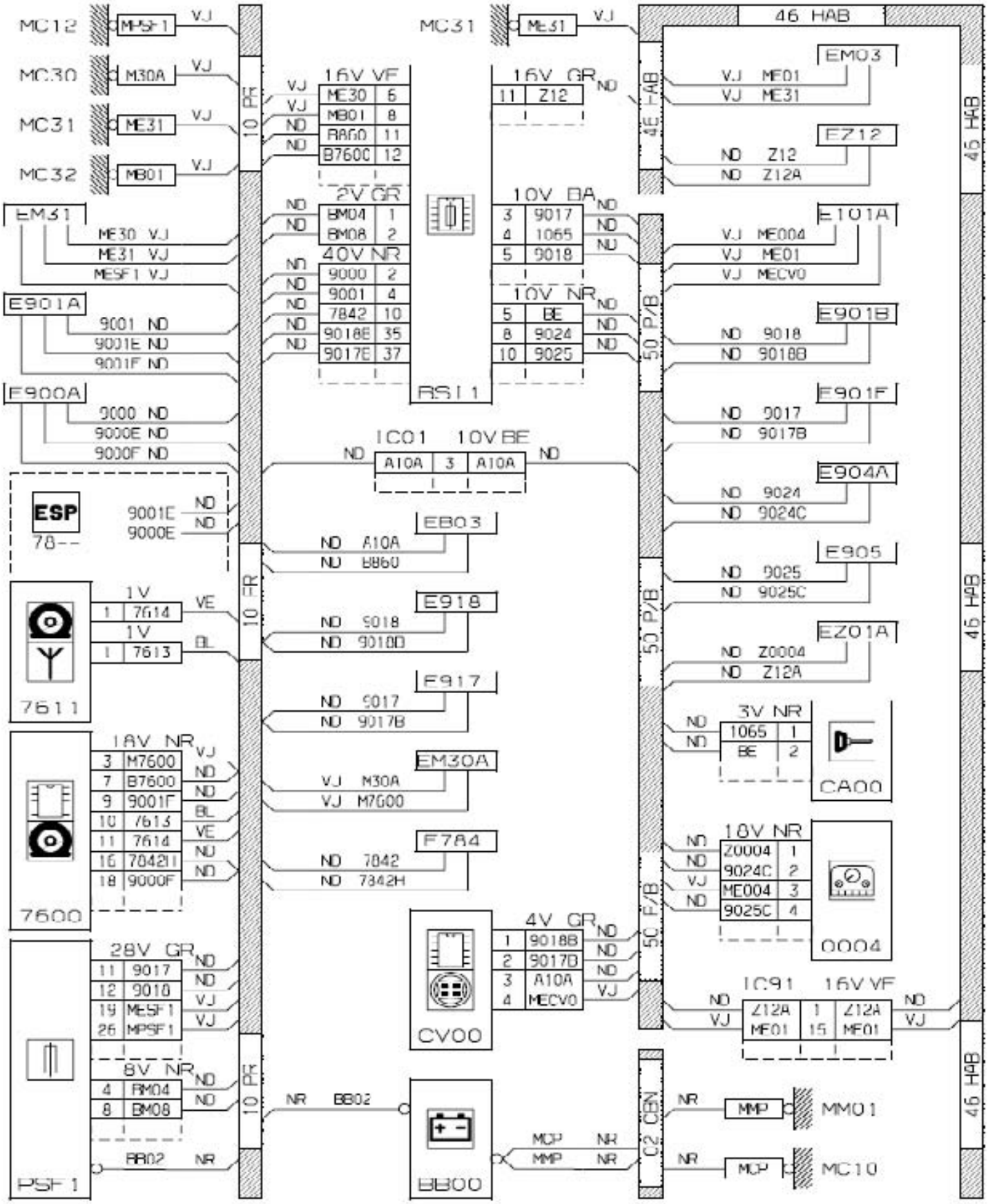
MC12
MC30
MC31
MC32
EM31
E901A
E900A
ESP
78--
7611
7600
PSF1
CV00
BB00
RS11
IC01
CA00
0004
IC91
MM01
MC10
EM03
EZ12
E101A
E901B
E901F
E904A
E905
EZ01A
EB03
E918
E917
EM30A
F784
46 HAB
45 HAB
10 PR
50 P/B
5C F/B
C2 CEN

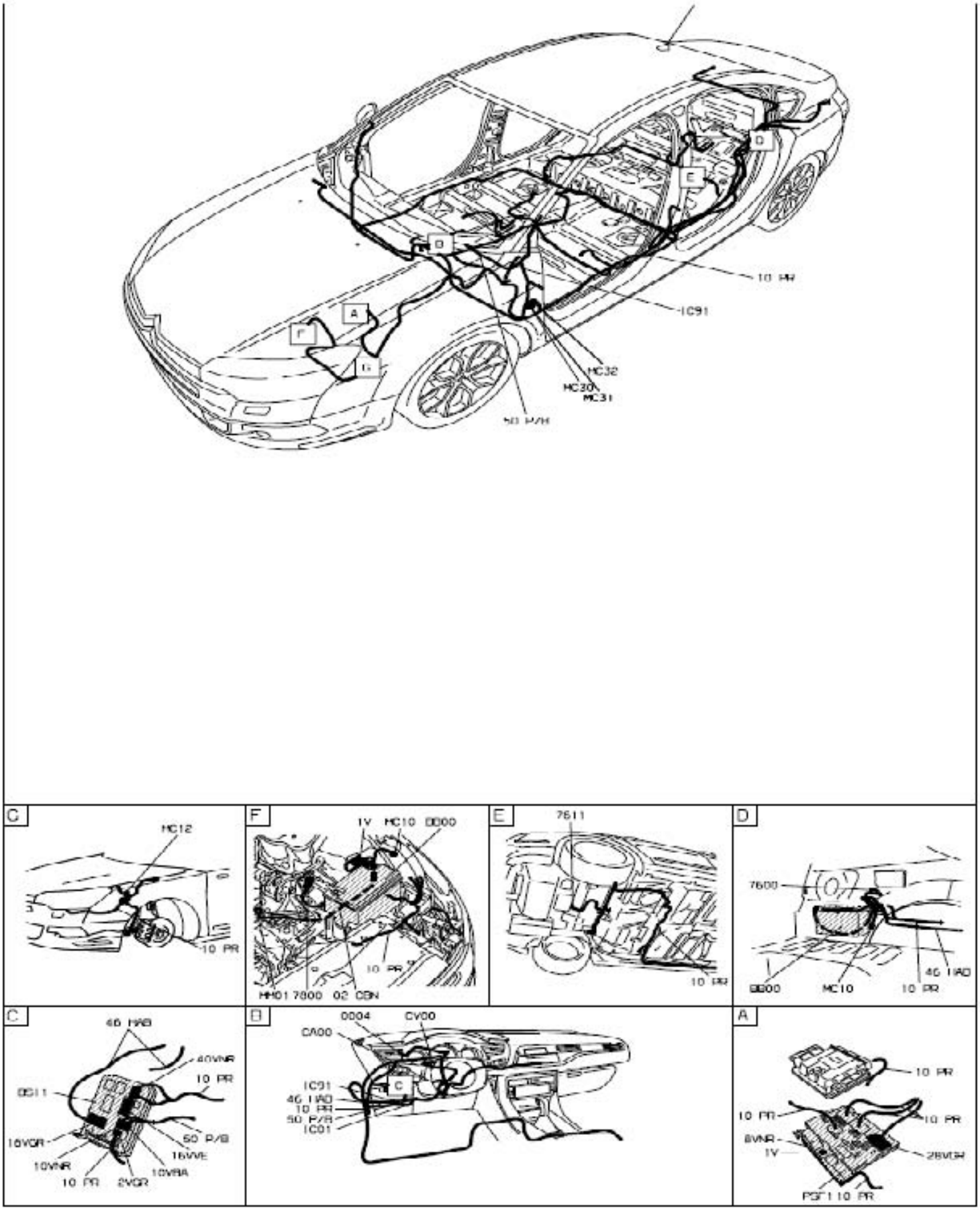
10 PR
IC91
MC32
MC30
MC31
50 P/R
C
MC12
10 PR
F
1V MC10 BB00
10 PR
MH01 7800 02 CBN
E
7611
10 PR
D
7600
BB00
MC10
46 IAD
10 PR
C
46 IAB
40VNR
10 PR
BC11
16VGR
50 P/B
16VVE
10VNR
10VBA
10 PR
2VGR
B
0004
CV00
CA00
IC91
46 IAD
10 PR
50 P/R
IC01
A
10 PR
10 PR
10 PR
8VNR
1V
28VGR
PGT 10 PR

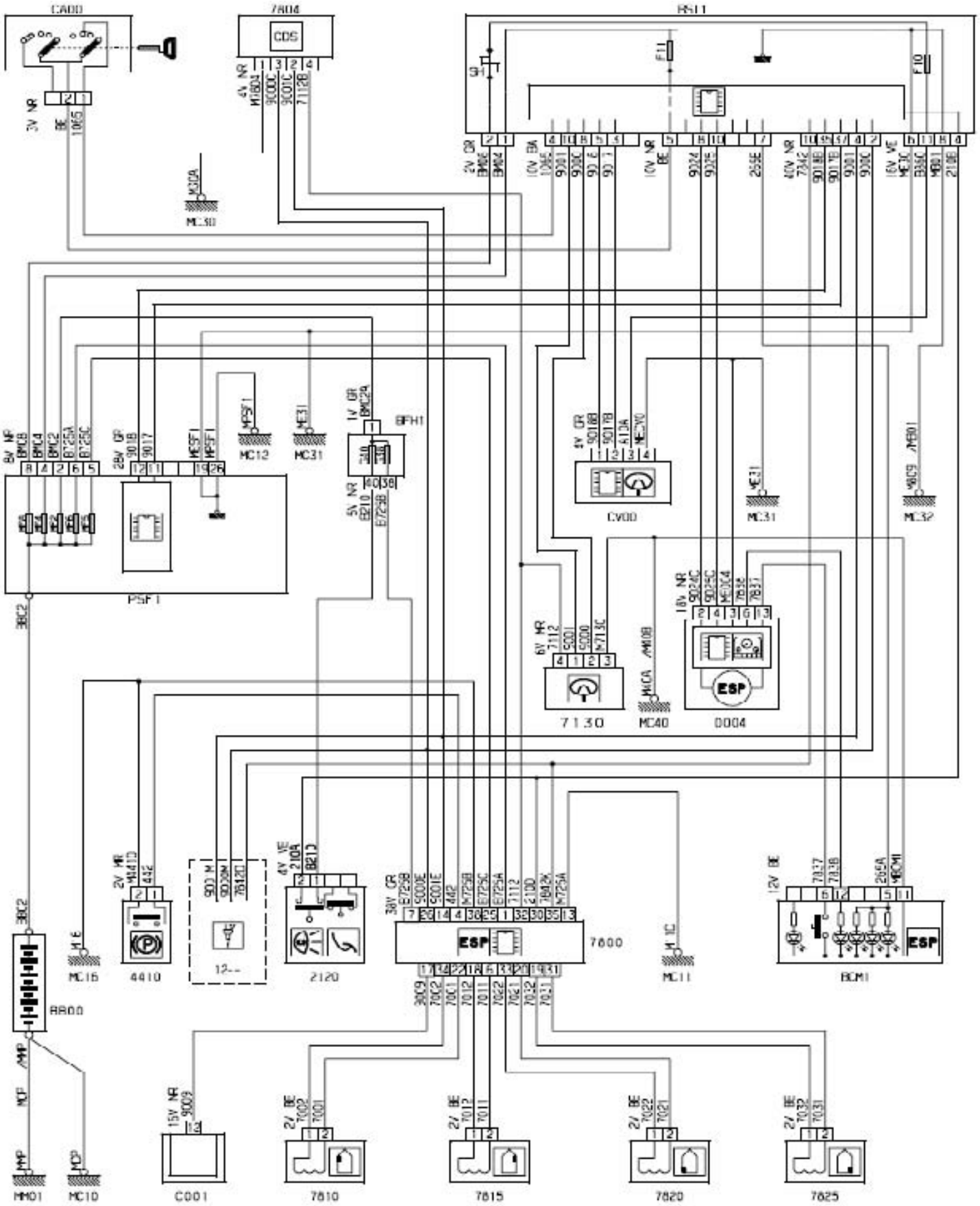
CA00
7804
CDS
RS11
F11
F10
MC30
MC12
MC31
BFH1
PSF1
CV00
MC32
7130
MC40
0004
ESP
MC16
4410
12--
2120
7600
MC11
BCM1
BB00
MM01
MC10
C001
7810
7815
7820
7825

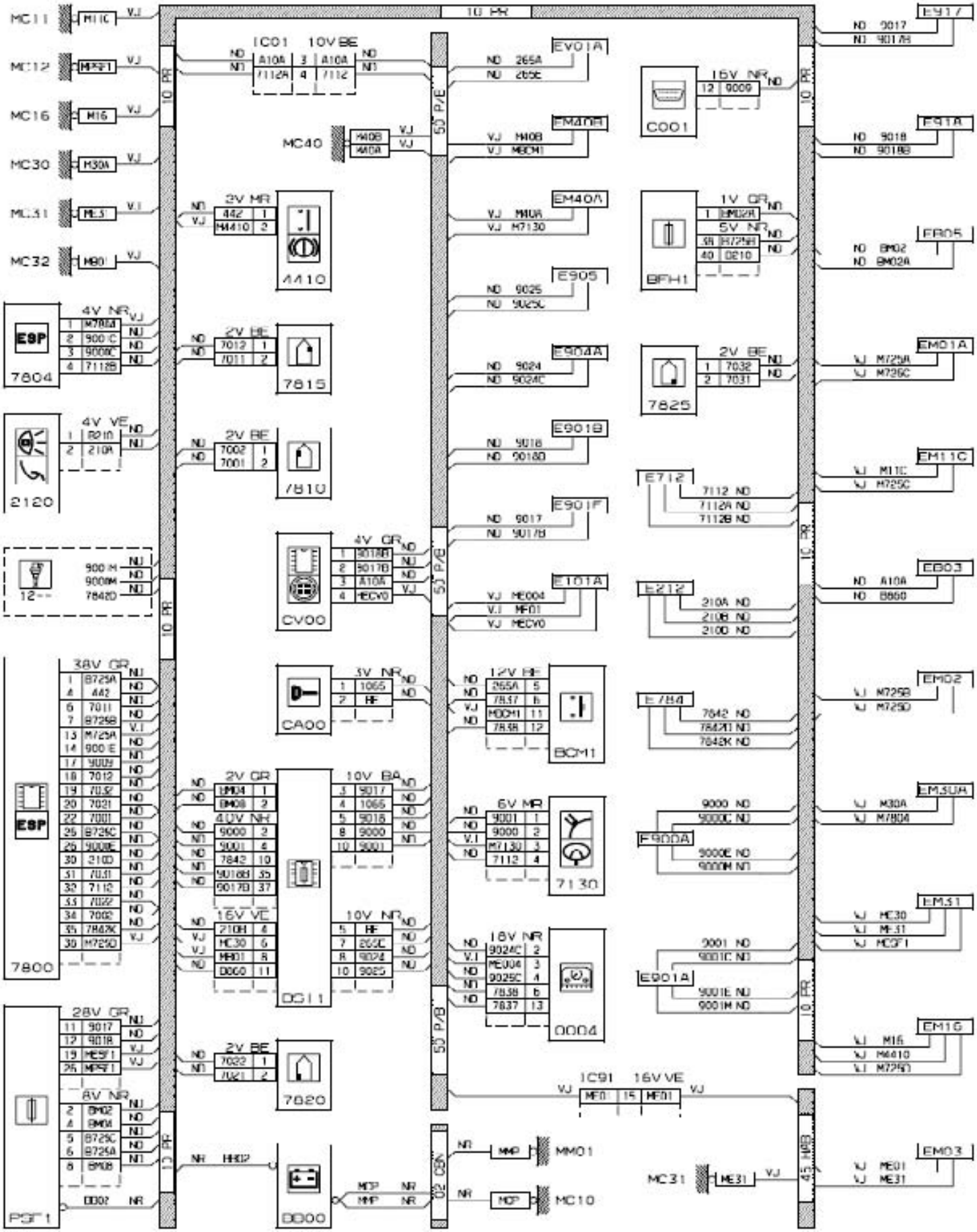
MC11
MC12
MC16
MC30
MC31
MC32
ESP
7804
2120
12
7800
PGF1
IC01 10V BE
MC40
4410
7815
7810
CV00
CA00
DG11
7820
B000
MM01
MC10
EV01A
EM40A
E905
E904A
E901B
E901F
E101A
BCM1
7130
0004
IC91 16V VE
C001
BFH1
7825
E712
E212
E784
F900A
E901A
MC31
E917
E91A
FR05
EM01A
EM11C
EB03
EM02
EM30A
EM31
EM16
EM03

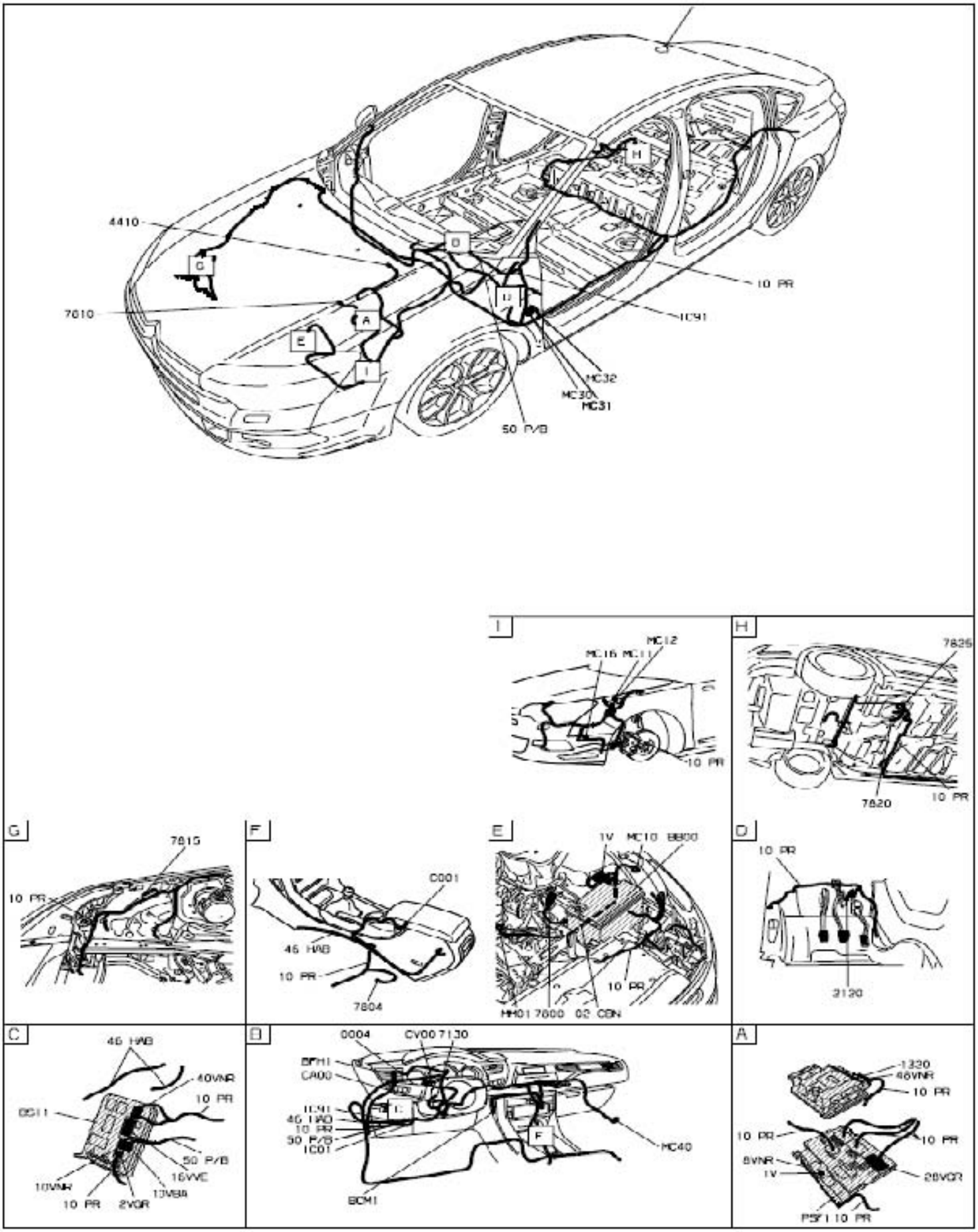
4410
7010
10 PR
1C91
MC32
MC30
MC31
50 P/B
MC12
MC16 MC11
7825
7820
7815
C001
46 HAB
7804
1V MC10 BB00
HH01 7B00 02 CBN
3120
0004 CV00 7130
BM11
CA00
1C41
1C01
MC40
BCM1
1320
46VNR
8VNR
1V
28VGR
PSF1 10 PR
DS11
40VNR
16VVC
10VBA
10VNR
2VGR

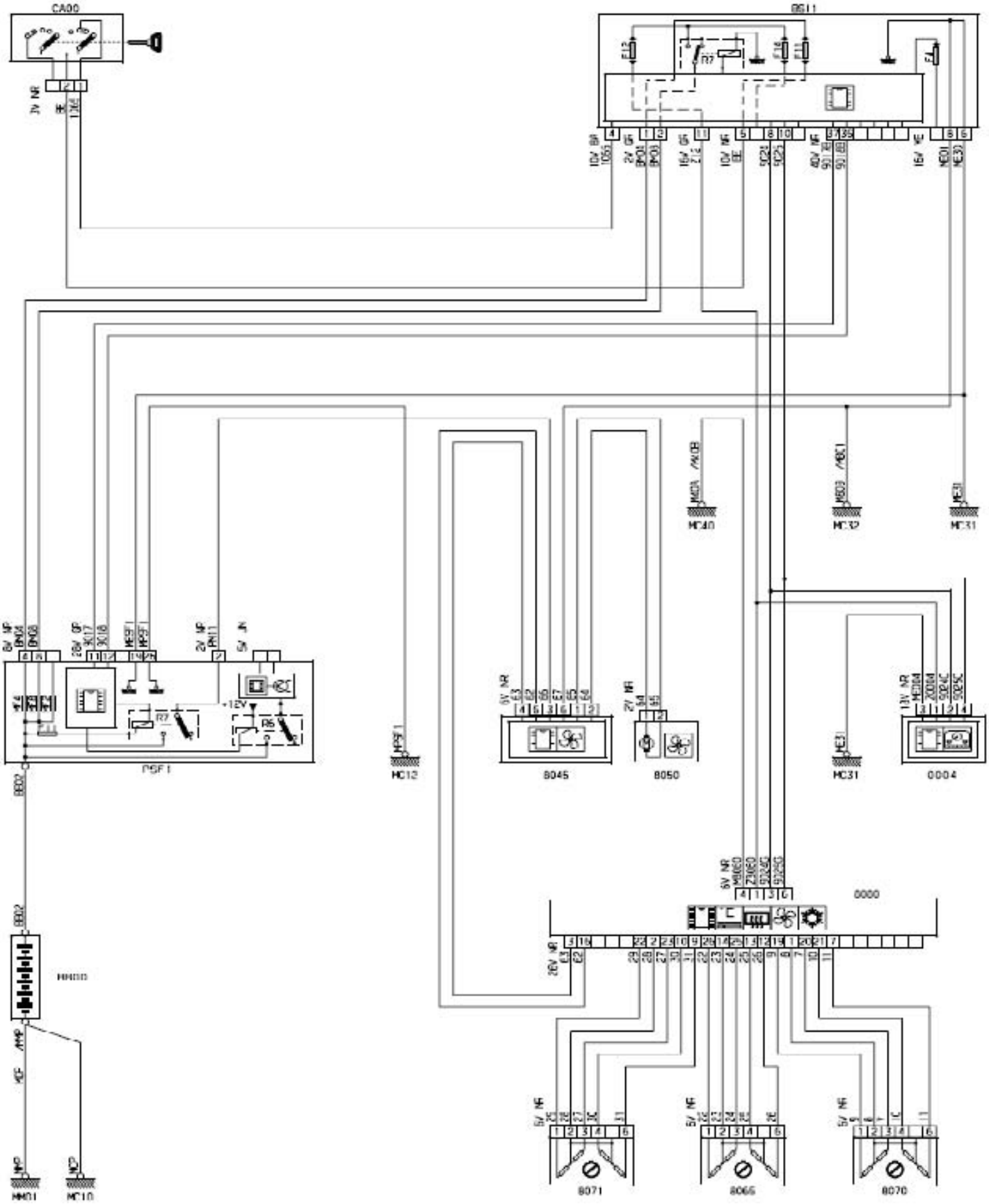
CA00
BS11
MC40
MC32
MC31
PSF1
MC12
B045
B050
0004
0000
B071
B066
B070
MM01
MC10

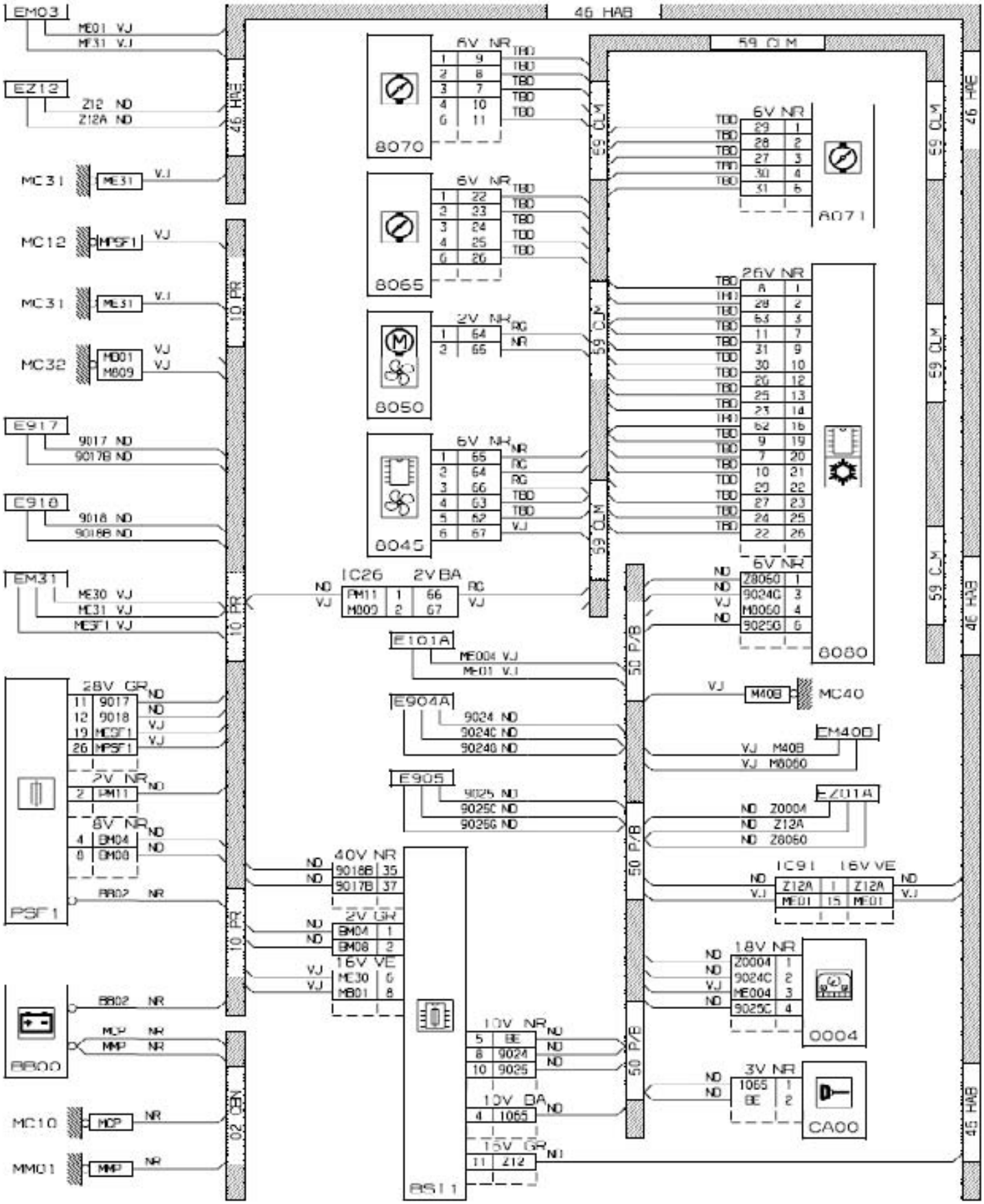
EM03
EZ12
MC31
MC12
MC31
MC32
E917
E918
EM31
PSF1
BB00
MC10
MM01
8070
8065
8050
8045
8071
8080
IC26
E101A
E904A
E905
MC40
EM40D
EZ11A
IC91
0004
CA00
BS11
46 HAB
59 CLM
10 PR
02 CBN
50 P/B

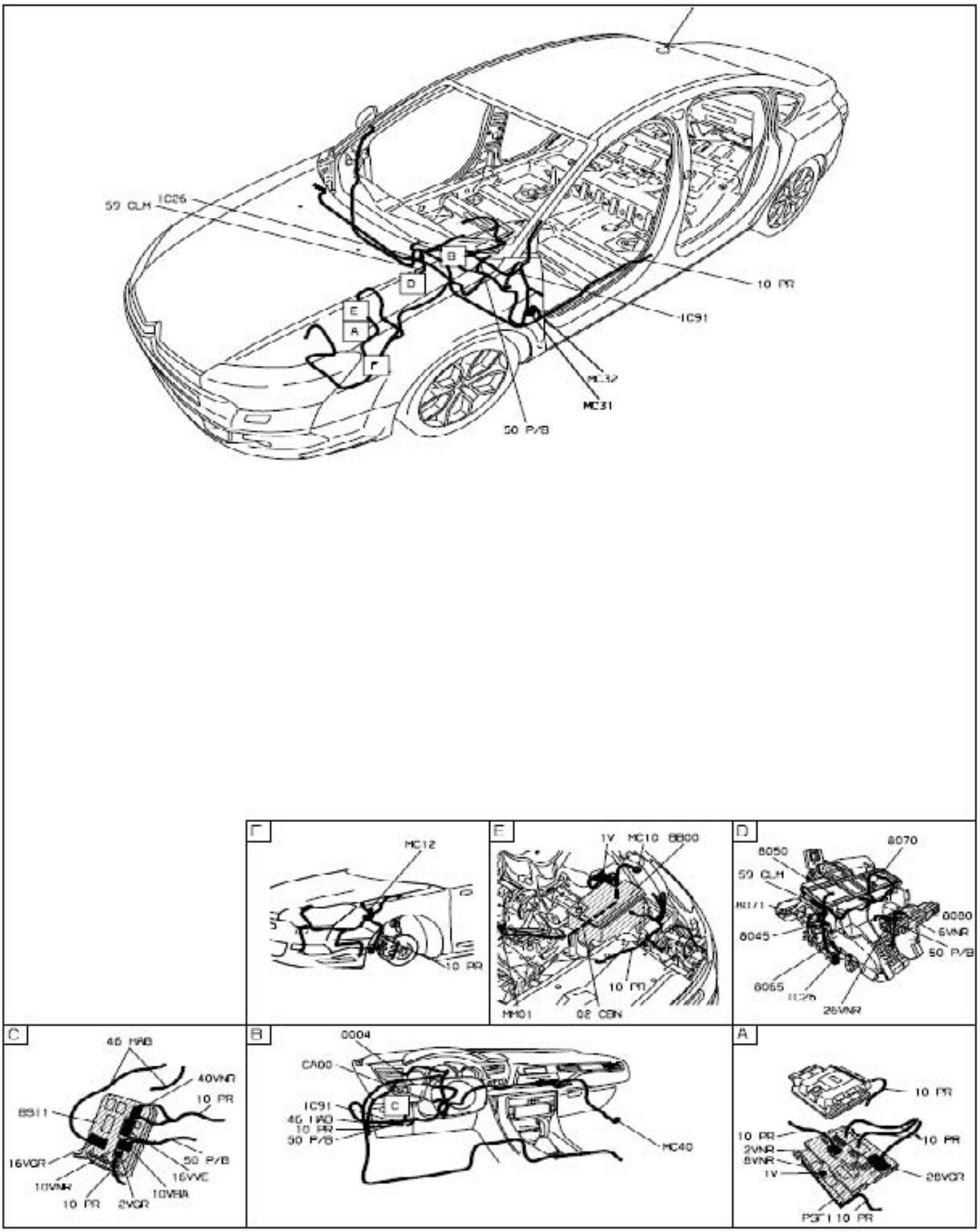
50 GLM
IC26
B
D
E
A
F
10 PR
IC91
MC32
MC31
50 P/B
F
MC12
10 PR
E
1V
MC10
8800
10 PR
MM01
02 CBN
D
8050
8070
50 GLM
8045
0080
6VNR
50 P/B
8065
26VNR
C
46 NAB
40VNR
10 PR
BS11
16VGR
50 P/B
16VVE
10VNR
10VBA
10 PR
2VGR
B
0004
CA00
IC91
46 NAO
10 PR
50 P/B
MC40
A
10 PR
10 PR
10 PR
2VNR
8VNR
1V
28VGR
PSF1 10 PR

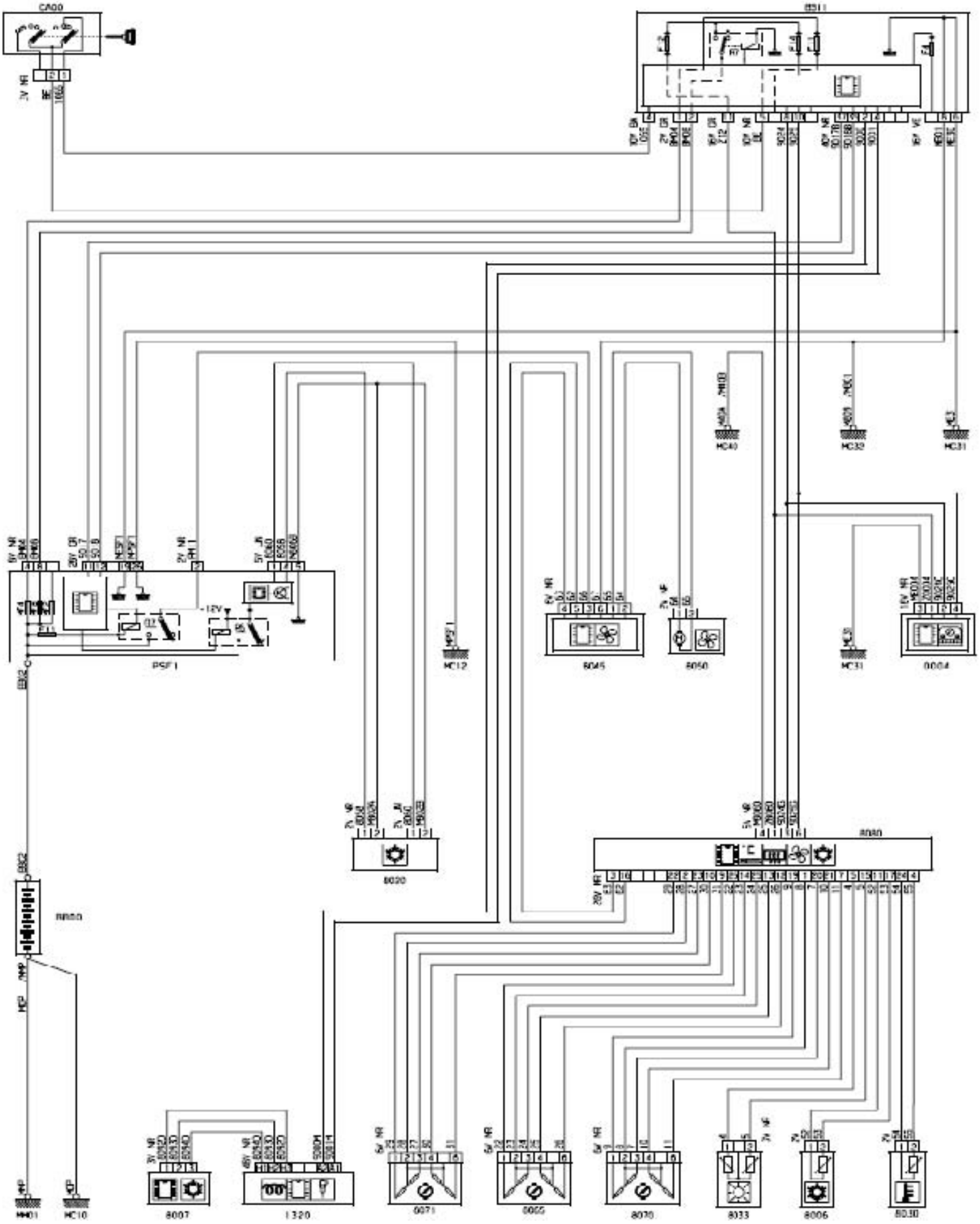

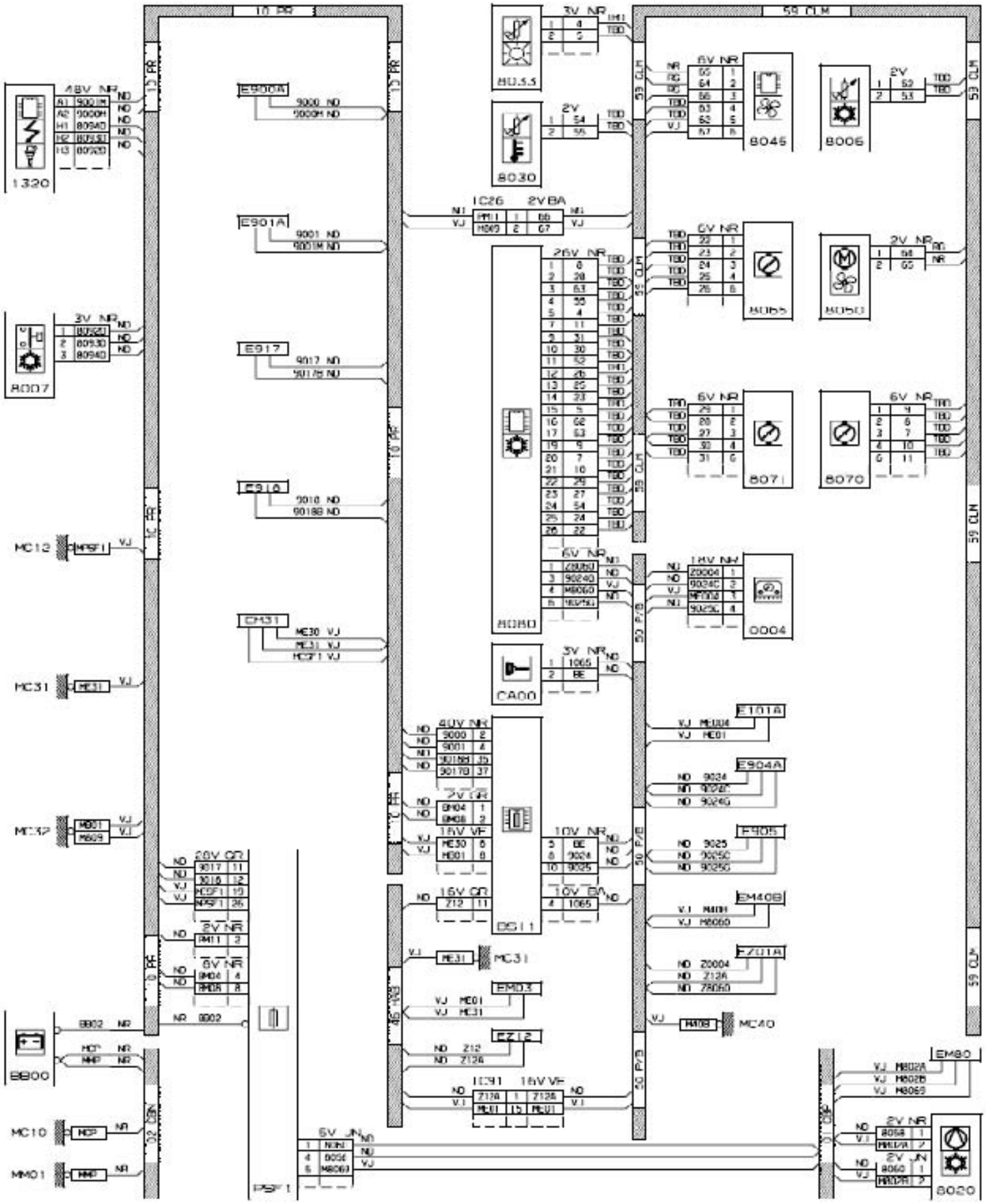
1320
8007
MC12
MC31
MC32
8800
MC10
MM01
E900A
E901A
E917
E910
CH31
PSF1
8030
8080
CA00
DG11
E101A
E904A
E905
EM40B
EZ01A
EM03
EZ12
EM80
8020
8045
8006
8055
8050
8071
8070
0004

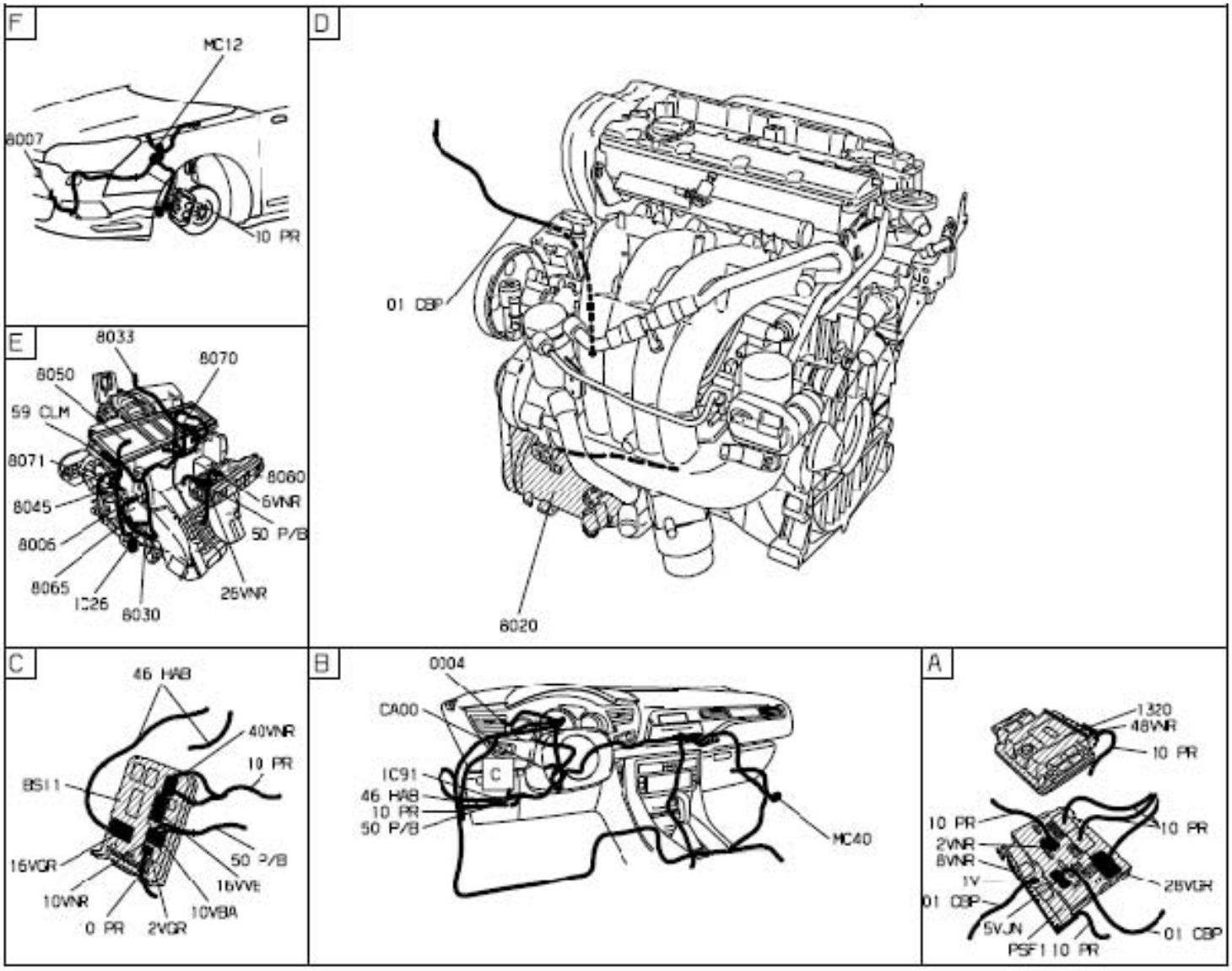
F
MC12
8007
10 PR
D
01 CBP
8020
E
8033
8070
8050
59 CLM
8071
8060
6VNR
8045
50 P/B
8006
8065
1C26
8030
26VNR
C
46 HAB
40VNR
10 PR
BS11
16VGR
50 P/B
16VVE
10VNR
10VBA
0 PR
2VGR
B
0004
CA00
1C91
46 HAB
10 PR
50 P/B
C
MC40
A
1320
48VNR
10 PR
10 PR
2VNR
8VNR
1V
01 CBP
5VJN
PSF110 PR
10 PR
28VGR
01 CBP

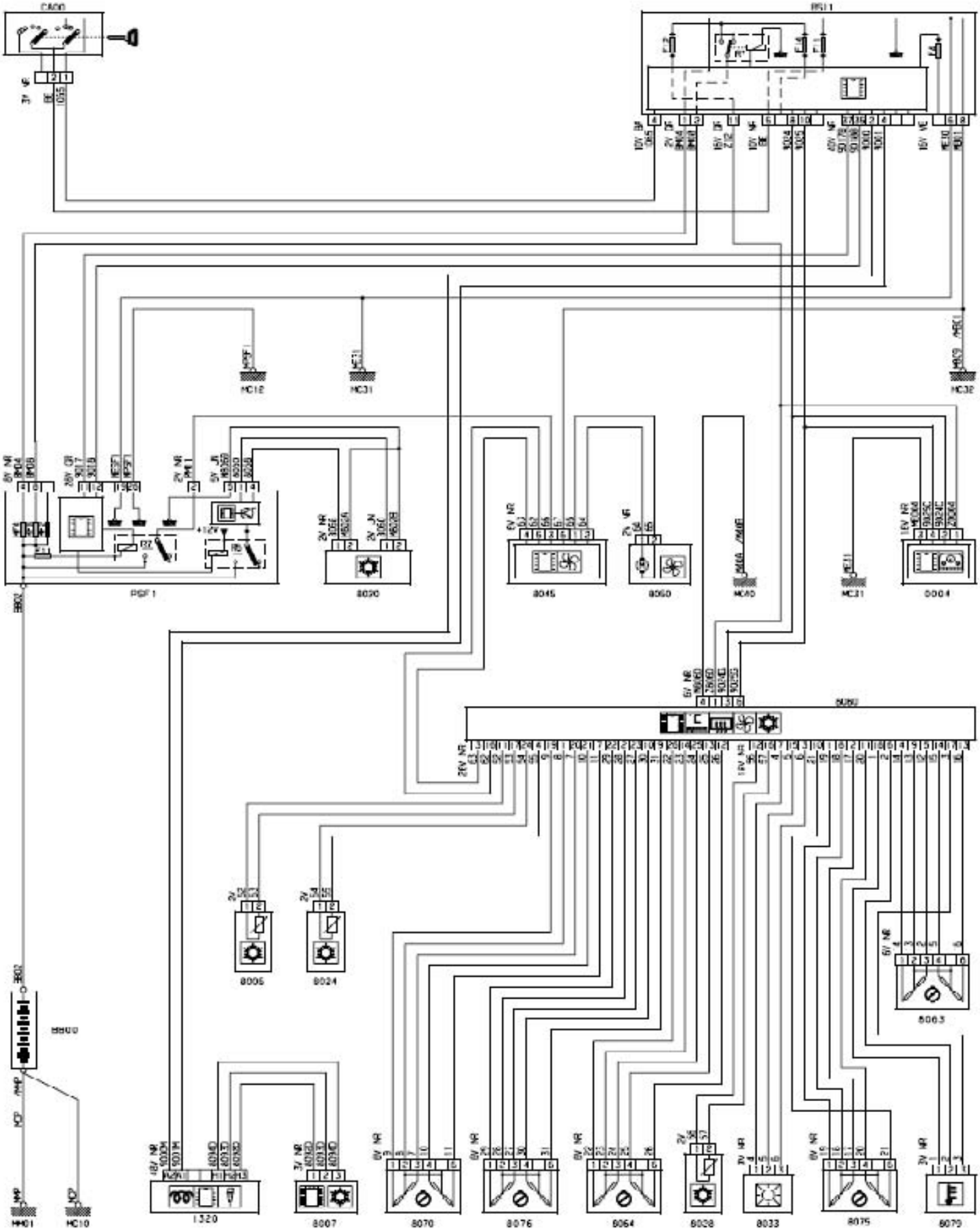
CA00
RS11
MC12
MC31
MC32
PSF1
8020
8045
8060
MC40
MC31
0004
8005
8024
8063
1320
8007
8070
8076
8064
8028
8033
8075
8079
MH01
MC10

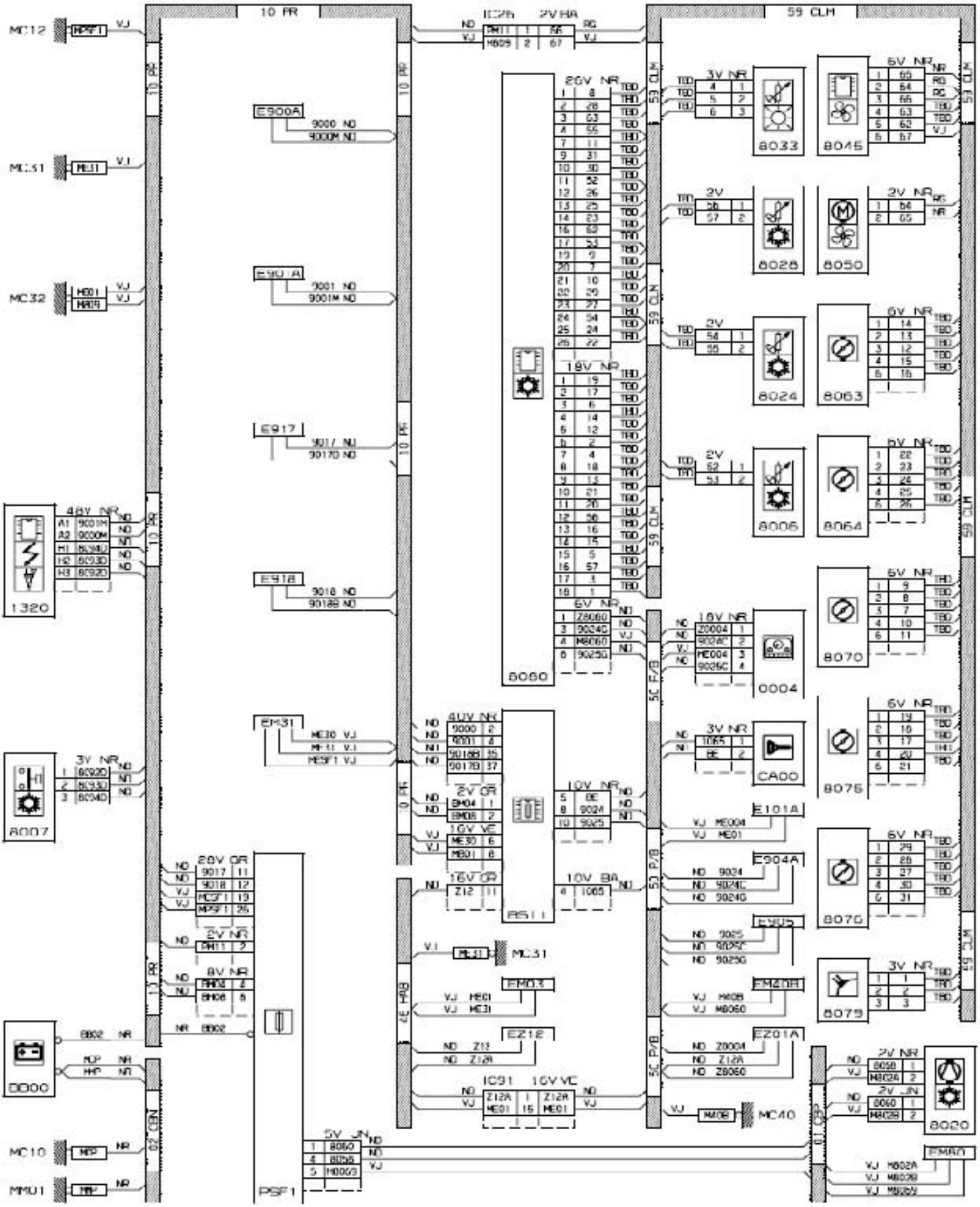
MC12
MC31
MC32
10 PR
59 CLM
E900A
E901A
E917
E918
E931
1320
8007
8000
MC10
MMU1
PSF1
8080
RS11
8033
8045
8028
8050
8024
8063
8006
8064
8070
0004
CA00
8075
8076
8079
E101A
E904A
E201A
MC40
8020
EM00

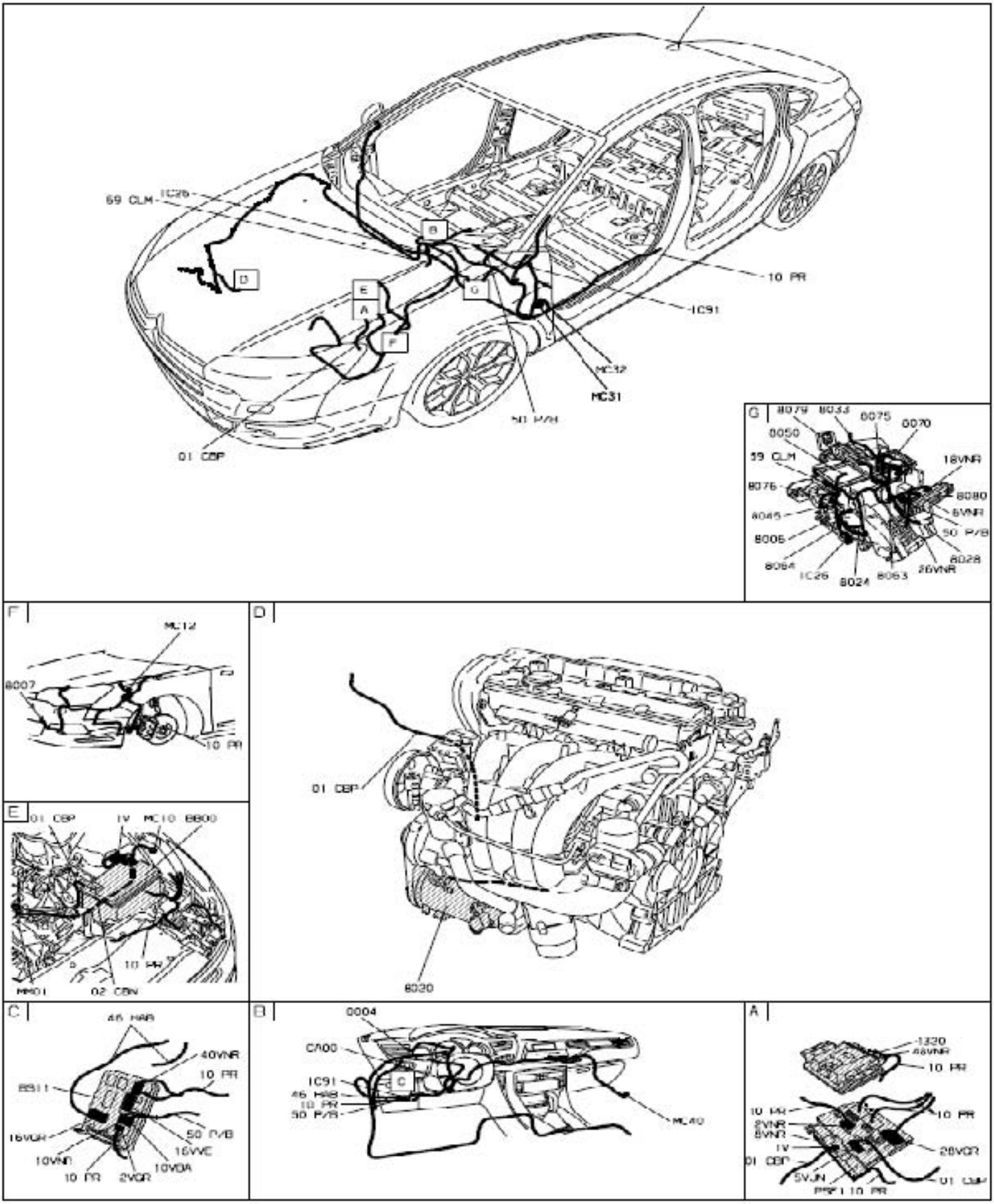
59 CLM
IC26
10 PR
IC91
MC32
MC31
50 P/B
01 CBP
G
8079
8033
8075
0070
0050
59 CLM
18VNR
8076
8080
6VNR
8045
50 P/B
8006
8028
8064
IC26
8024
8063
26VNR
F
MC12
8007
10 PR
D
01 CBP
8020
E
01 CBP
1V
MC10
8800
10 PR
MM01
02 CBN
C
46 HAB
40VNR
10 PR
8811
16VGR
50 P/B
16VVE
10VNR
10VBA
10 PR
2VGR
B
0004
C700
IC91
46 HAB
10 PR
50 P/B
MC40
A
1320
46VNR
10 PR
10 PR
10 PR
2VNR
6VNR
1V
28VGR
01 CBP
5VJN
01 CBP
PRF 10 PR

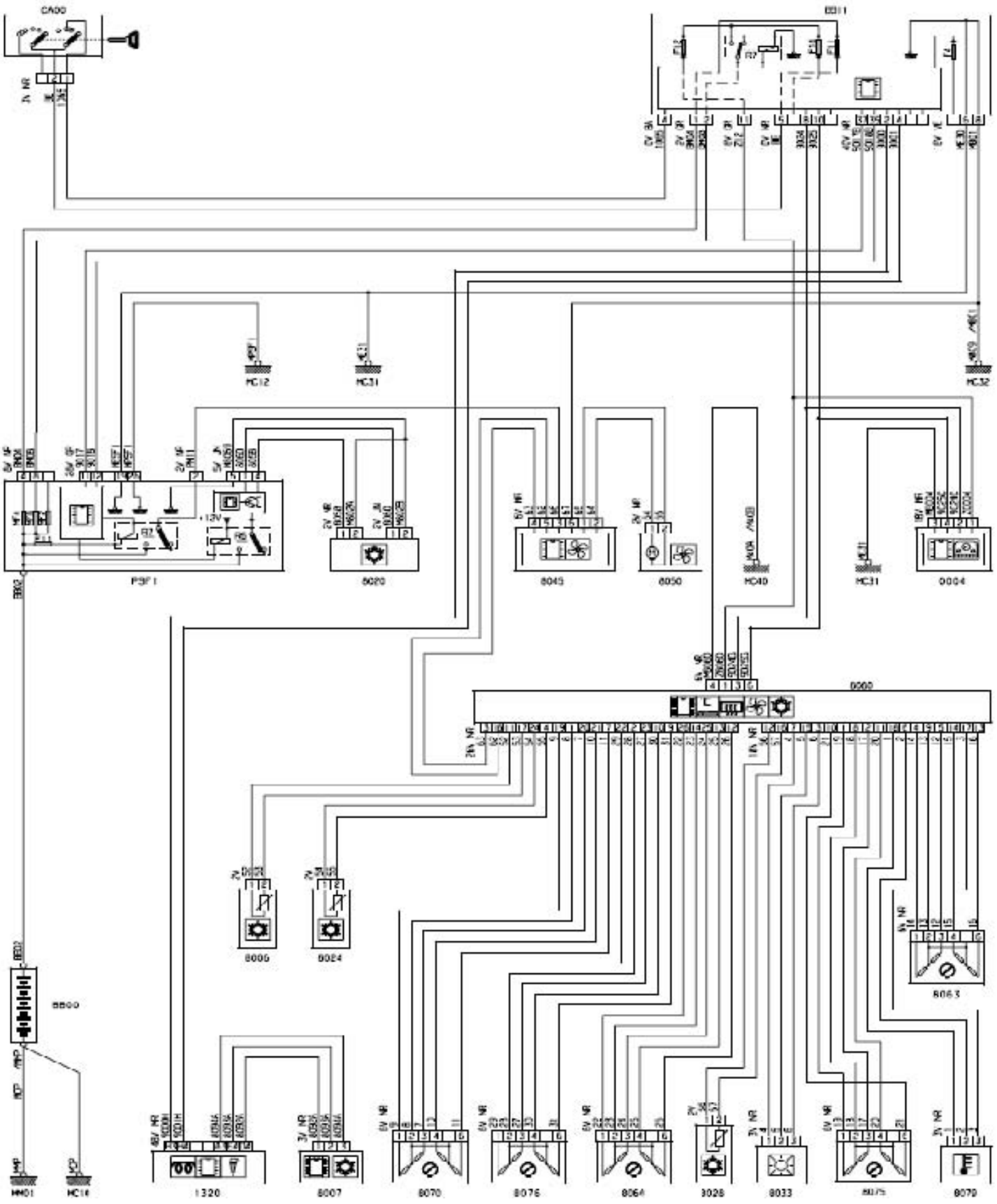
CA00
EB11
HC12
HC31
HC32
PSF1
8020
8045
8050
HC40
HC31
0004
0000
8000
8024
8063
8800
HM01
HC14
1320
8007
8070
8076
8064
3028
8033
8070

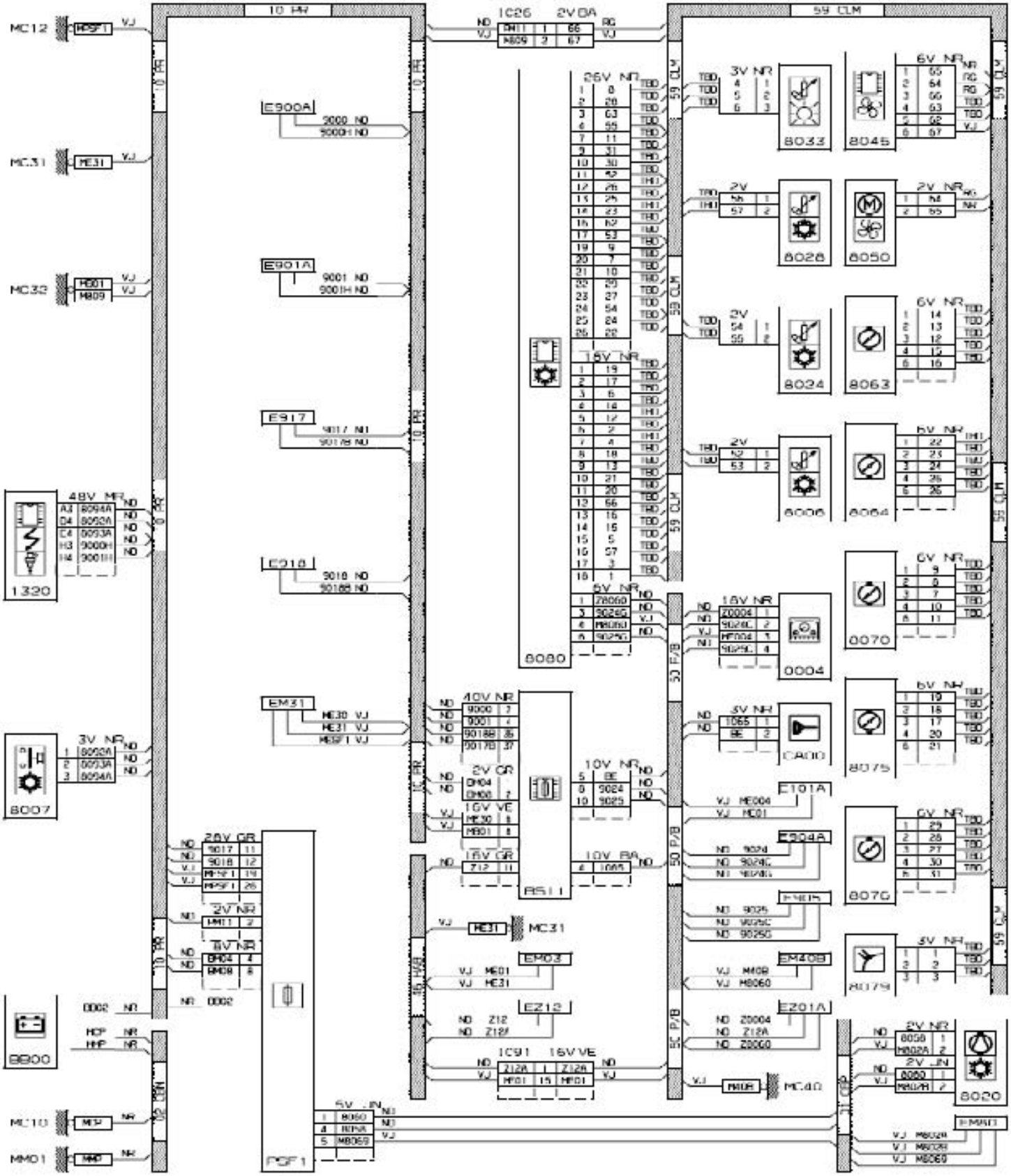
MC12
MC31
MC32
1320
8007
8800
MC10
MM01
10 PR
59 CLM
E900A
E901A
E917
E918
EM31
PSF1
RS11
IC26
IC91
8080
8033
8045
8028
8050
8024
8063
8006
8064
8070
8075
8070
8079
8020
0004
CA10
E101A
E504A
E201A
EM03
EM08
MC40

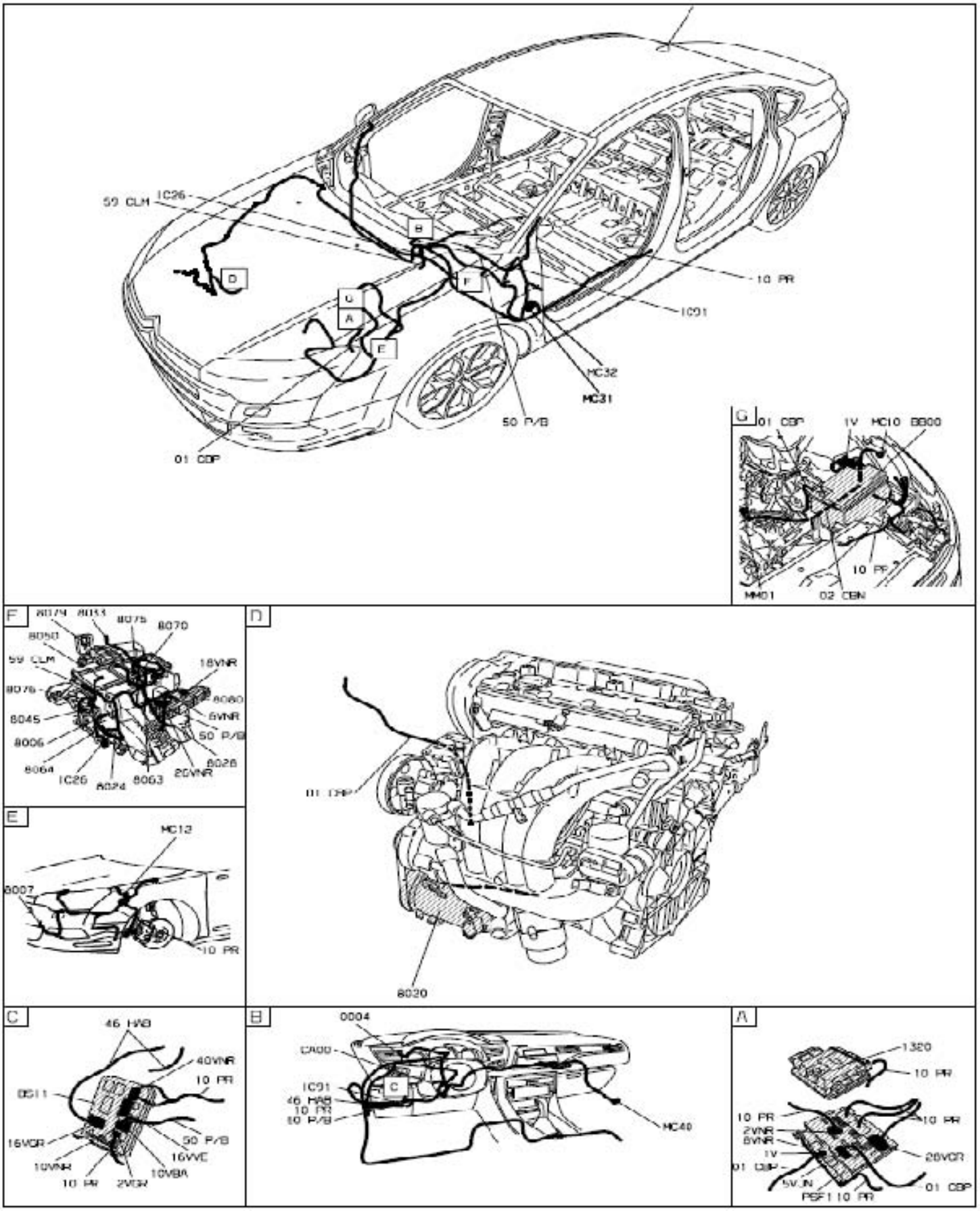
59 CLM
1C26
B
D
F
G
A
E
10 PR
1C01
MC32
MC31
50 P/B
01 CBP
G
01 CBP
1V
MC10
B800
10 PR
MM01
02 CBN
F
8074
8075
8070
8050
59 CLM
18VNR
8076
8080
8045
6VNR
8006
50 P/B
8064
8028
1C25
8024
8063
20VNR
D
01 CBP
8020
E
MC12
8007
10 PR
C
46 HAB
40VNR
10 PR
B511
16VGR
50 P/B
16VVE
10VNR
10VBR
10 PR
2VGV
B
0004
CA00
1C01
46 HAB
10 PR
10 P/B
C
MC40
A
1320
10 PR
10 PR
10 PR
2VNR
6VNR
1V
28VGR
01 CBP
5V_IN
01 CBP
PSF1 10 PR

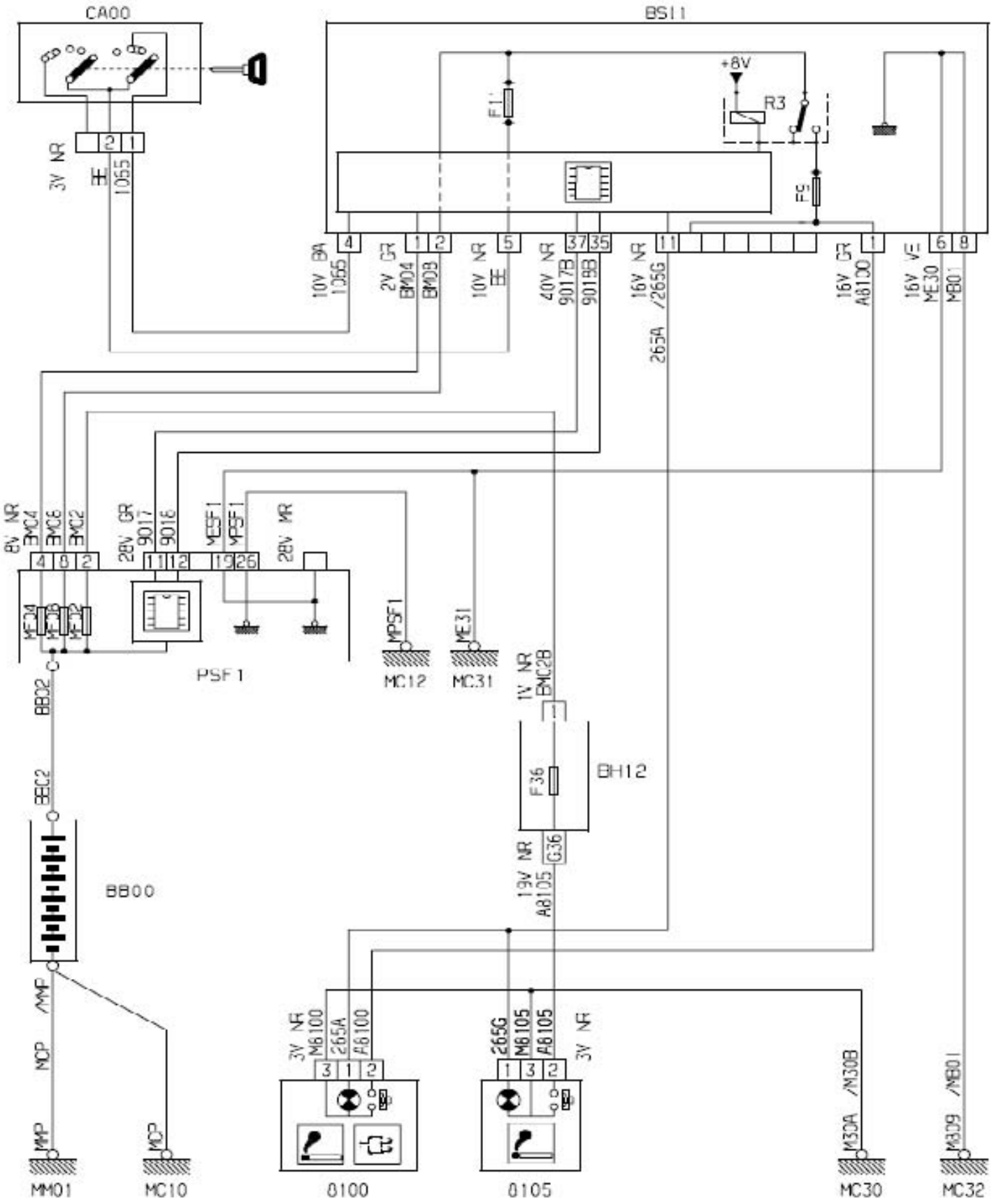
CA00
BS11
+8V
R3
F1
F5
3V NR
1065
10V BN
2V GR
BM04
BM03
10V NR
40V NR
9017B
9019B
16V NR
/265G
265A
16V GR
A8100
16V VE
ME30
MB01
8V NR
BMC4
BMC8
BMC2
28V GR
9017
9016
MESF1
MPSF1
28V MR
PSF1
MC12
MC31
BB02
BEC2
BB00
1V NR
BMC2B
F36
BH12
19V NR
A8105
G36
/MMP
MCP
MMP
MM01
MC10
3V NR
M6100
265A
A6100
0100
265G
M6105
A8105
0105
/M30B
M30A
MC30
/MB01
M309
MC32

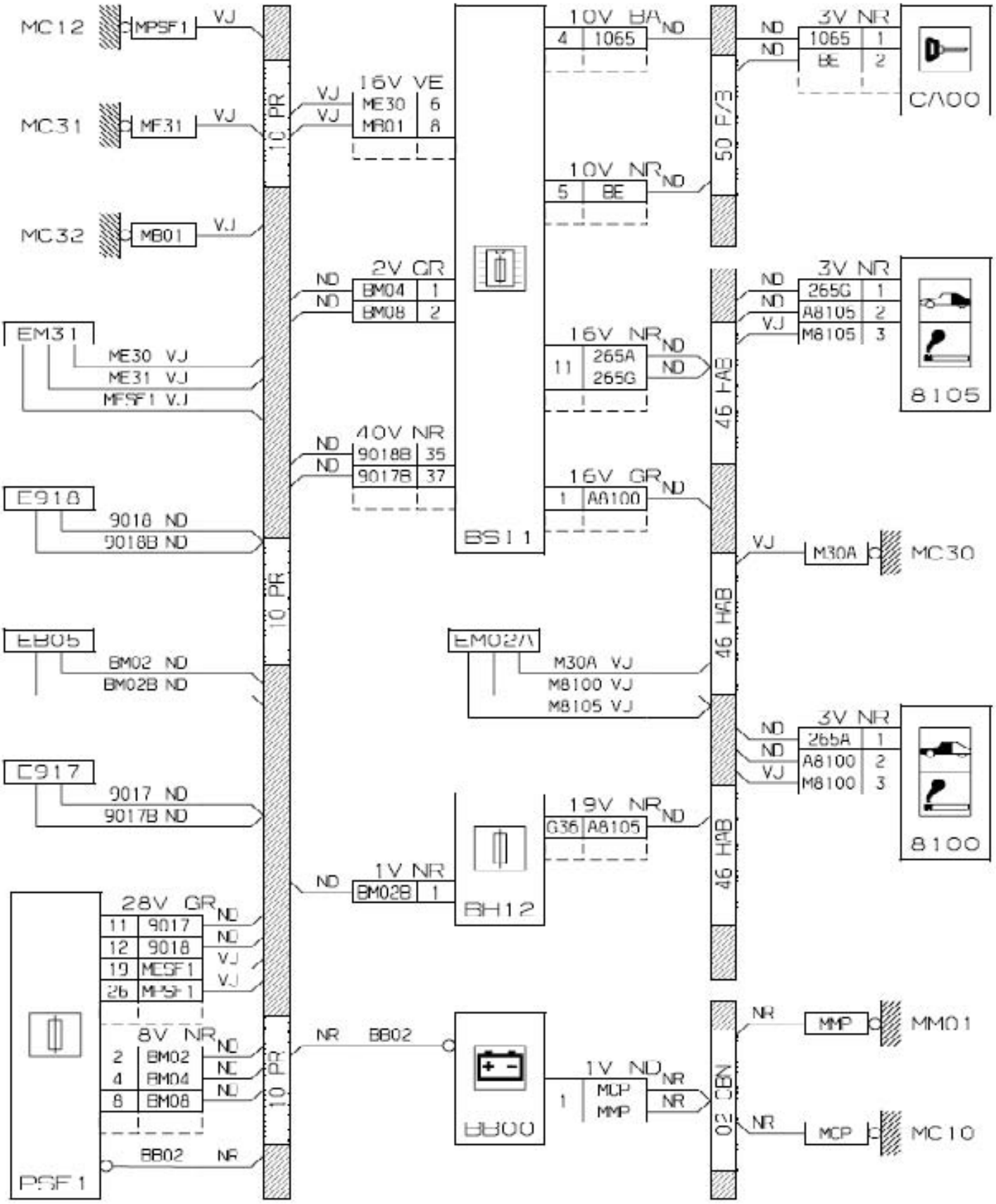
MC12
MPSF1
VJ
MC31
MF31
VJ
MC32
MB01
VJ
10 PR
16V VE
ME30 6
MB01 8
2V GR
BM04 1
BM08 2
40V NR
9018B 35
9017B 37
EM31
ME30 VJ
ME31 VJ
MPSF1 VJ
E918
9018 ND
9018B ND
EB05
BM02 ND
BM02B ND
E917
9017 ND
9017B ND
28V GR
11 9017
12 9018
19 MESF1
26 MPSF1
8V NR
2 BM02
4 BM04
8 BM08
PSF1
BB02 NR
1V NR
BM02B 1
BS11
BH12
BB00
10V BA
4 1065
10V NR
5 BE
16V NR
11 265A
265G
16V GR
1 A8100
EM02A
M30A VJ
M8100 VJ
M8105 VJ
19V NR
G36 A8105
1V ND
1 MCP
MMP
50 F/3
46 HAB
02 CBN
3V NR
1065 1
BE 2
C/100
265G 1
A8105 2
M8105 3
8105
M30A
MC30
265A 1
A8100 2
M8100 3
8100
MMP
MM01
MCP
MC10

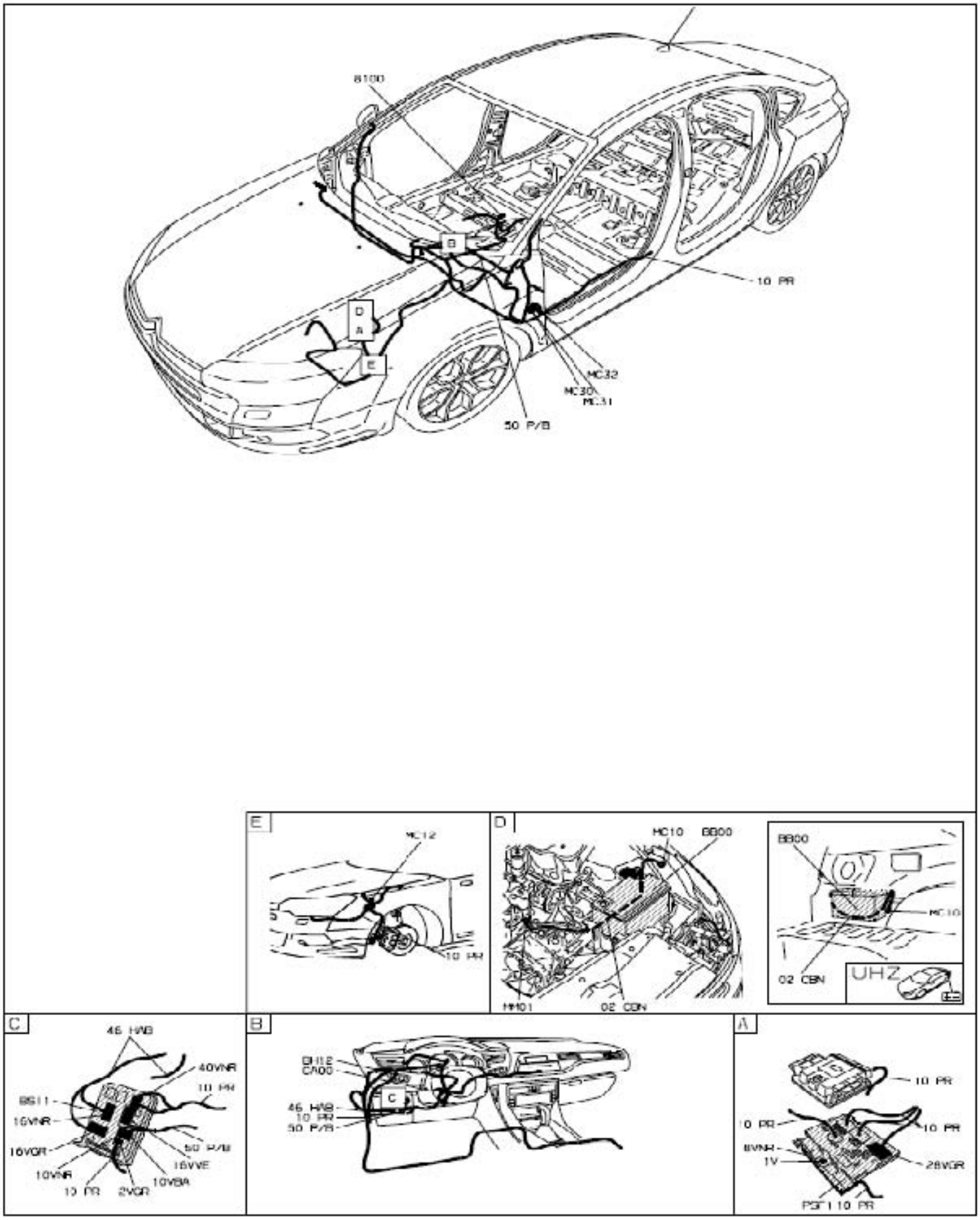
B100
B
D
A
E
10 PR
MC32
MC30
MC31
50 P/B
E
MC12
10 PR
D
MC10
BB00
BB00
MC10
02 CBN
UHZ
MM01
02 CBN
C
46 HNB
40VNR
10 PR
BS11
16VNR
16VGR
50 P/B
16VVE
10VNR
10VBA
10 PR
2VGR
B
DH12
CA00
C
46 HNB
10 PR
50 P/B
A
10 PR
10 PR
10 PR
8VNR
1V
28VGR
PSF1 10 PR